Ideal Standard

ULTRAFLAT NEW

T4468V1

ULTRAFLAT NEW | Receveur rectangulaire 1000x800x25 mm finition blanc mat, sans bonde | Résistance aux détergents, Résistance aux UV, Design accessible, Hauteur de 25 mm

Image & dessin téchnique

Ideal Standard

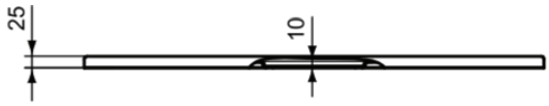

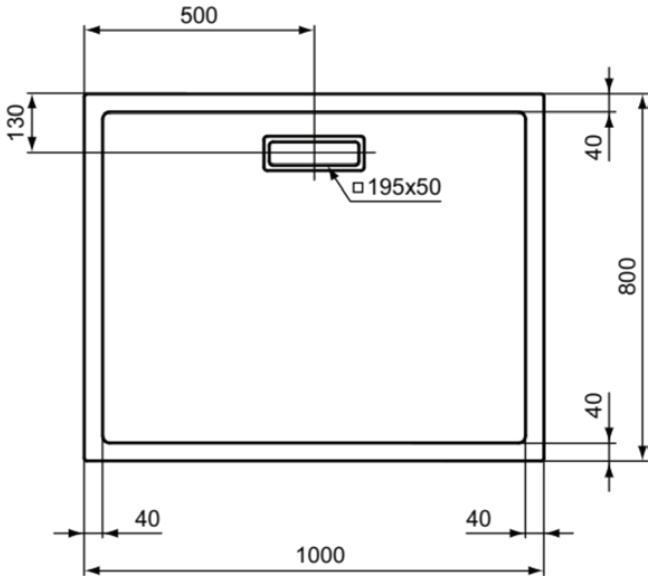

Information générale

Catégorie de produit:	Receveurs de douche
Type de produit:	Receveur rectangulaire
Marque:	Ideal Standard
Suite:	ULTRAFLAT NEW
Designer:	Ideal Standard
Finition:	V1 - Blanc Mat
Finition:	Satiné
Hauteur (mm):	25
Largeur (mm):	1000
Longueur / Profondeur (mm):	800
Kit de pieds recommandé:	T4627
Poids net (kg):	15.80
Code EAN:	8014140481836

Caractéristiques

- Résistance aux détergents
- Résistance aux UV
- Design accessible
- Hauteur de 25 mm

Téléchargements

- Installation Guide

Certificat de produit

Normes supplémentaires:	EN 14527

Caractéristiques produit

Tablier de baignoire inclus:	Non
Code couleur:	V1
Finition:	blanc mat
Modèle d'angle:	Non
Résistant à la saleté:	Non
Face arrière rectifiée:	Non
Dessous rectifié:	Non
Modèle accessible:	Oui
Matériau:	Plastique
Type de matériau:	Acrylique
Technologie PVD:	Non
Renforcement:	Fibre de verre
Finition:	Satiné
Avec dispositif antidérapant:	Non
Avec bonde:	Non
Avec pieds:	Non

Tous les efforts sont faits pour s'assurer que les informations fournies sont exactes. Cependant, nous ne pouvons pas le garantir et n'acceptons aucune responsabilité pour toute information incorrecte.

ULTRAFLAT NEW

T4468V1

ULTRAFLAT NEW | Receveur rectangulaire 1000x800x25 mm finition blanc mat, sans bonde | Résistance aux détergents, Résistance aux UV, Design accessible, Hauteur de 25 mm

Caractéristiques produit

Avec support en polystyrène:	Non
Avec panneau(x) de douche:	Non
Avec bord carrelé:	Non
Avec garniture d'écoulement:	Non
Type de montage:	Sol / encastré

Tous les efforts sont faits pour s'assurer que les informations fournies sont exactes. Cependant, nous ne pouvons pas le garantir et n'acceptons aucune responsabilité pour toute information incorrecte.

Ideal Standard

Votre contact local:

België • Belgique
Ideal Standard Produktions-GmbH
Corporate Village - Frame 21 Building
Da Vincilaan 2
B-1935 Zaventem
✆ +32 2 325 66 00
🖷 +32 2 325 66 01
www.idealstandard.be

Éire
Ideal Standard Éire
2nd Floor, Unit 3103 Lake Drive Citywest
Business Campus Tallaght Dublin 24 YXW2
✆ +353 1 4564525
www.idealstandard.ie

Österreich
Ideal Standard GmbH
Zweigniederlassung Österreich
Erzherzog-Karl-Str. 131–135
1220 Wien Österreich
✆ +43 125 66 222-0
🖷 +43 125 66 222-625
www.idealstandard.at

България
Идеал Стандарт - Видима АД
ул. "Марин Попов" 53
гр. Севлиево, 5400
✆ +359 885 938 880
✉ office@idealstandard.com
www.idealstandard.bg

España
Ideal Standard Iberia S.L.U
Riera Principal Nr. 8
08328 Alella (Barcelona - España)
✆ +34 93 561 80 00
www.idealstandard.es

Polska
Ideal Standard Polska
Ul, Ostrowskiego 7
53-238 Wroclaw
✆ +48 71 78 68 301
www.idealstandard.po

Česká republika
Ideal Standard s.r.o.
Zemska 623
41574 Teplice
✆ +420 (0)-417-265 11
🖷 +420 (0)-417-265 15
www.idealstandard.cz

Ελλάδα
Ideal Standard S. A. Γραφεία Αθηνών:
Λ. Μεσογείων 265, 15451 N.
Ψυχικό, Αθήνα
✆ +2106790800
www.idealstandard.gr

România
Ideal Standard Representative Office România
Calea Victoriei 109, Etaj 1, Sector 1
București, 010069
✆ +40 746 050 408
✉ officebucharest@idealstandard.com
www.ideal-standard.ro

Hrvatska
Ideal Standard Hrvatska
Lopatinečka ul. 8
10000, Zagreb
✆ +385 91 229 9304
www.idealstandard.hr

France
Ideal Standard France - Siège social
39Rue St. Sabin
75011 Paris
✆ +33 (0)1 49 38 81 34
✉ sav.idealstandard@idealstandard.com
(demandes techniques) /
devis.chantier@idealstandard.com
(demandes commerciales)
www.idealstandard.fr

Srbija
Ideal Standard - Vidima AD
Drinčićeva br.19, I sprat, stan br.8
11000 Beograd Srbija
✆ +381 11 7138 058
www.idealstandard.rs

Danmark
Ideal Standard Skandinavia ApS
Fynsvej 9
5500 Middelfart (Denmark)
✆ +45 75 84 10 10
www.idealstandard.dk

Italia
Ideal Standard (Italia) Srl
Via Giosuè Borsi 9
20143 Milano, Italia
✆ +39 (0)2 28881
✉ info@idealstandard.it
www.idealstandard.it

United Kingdom
Ideal Standard (UK) Ltd
The Bathroom Works National Avenue
Kingston Upon Hull
HU5 4HS
✆ +44 (0)-1482 346 461
🖷 +44 (0)-1482 445 886
www.idealstandard.co.uk

Deutschland
Ideal Standard GmbH
Euskirchener Straße 80
53121 Bonn
✆ +49 (0)228 521-0
🖷 +49 (0)228 521-241
✉ idealstandard.de@idealstandard.com
www.idealstandard.de

Nederland
Ideal Standard Nederland BV
Hambakenwetering 3
5231 DD 's-Hertogenbosch
✆ +31 (0)-77 355 08 08
🖷 +31 (0)-77 354 21 86
www.idealstandard.nl

Tous les efforts sont faits pour s'assurer que les informations fournies sont exactes. Cependant, nous ne pouvons pas le garantir et n'acceptons aucune responsabilité pour toute information incorrecte.