Tale
Hotte box

MYTHOS

	TALE 915 W XS	325.0597.294	549,17 HT
	Inox	7612985**753432**	**659 TTC***
	TALE 915 W BK	325.0657.512	549,17 HT
	Noir	7612986**090093**	**659 TTC***

Largeur : **900 mm**
Contrôle :
commandes électroniques
Débit d'aspiration (m^3/h) :
min 270 - max 450 - int 780
Puissance moteur (Watts) : **int 270**
Pression (Pa) : **moy 510**
Niveau sonore vitesse (dB) :
min 48 - max 60

3 vitesses + intensive
Eclairage LED 2 x 1 W / 4000 K
Alarmes saturation des filtres

Accessoires

112.0016.756
7612319**445934**
Filtre à charbon (conditionné à l'unité)
40 TTC* / 33,33 HT

112.0174.992
7612980**506385**
Filtre charbon longue vie (conditionné à l'unité)
55 TTC* / 45,83 HT

112.0373.738
7612981**602055**
Filtre à charbon haute performance, lavable et réutilisable (conditionné à l'unité)
105 TTC* / 87,50 HT

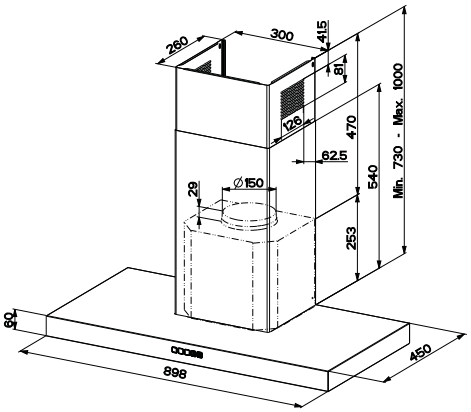

Distance d'installation table/hotte : 50 cm (élec) et 65 cm (gaz)
Ø sortie d'air 150 mm

* Prix de vente indicatifs (en euros €), TVA 20% - éco-participation en sus : Hottes 5,00 € TTC ; Télécommande 0,10 € TTC

** Selon la norme IEC 61591
***Test acoustique selon la norme IEC 60704-3-13